D'KOCINA

MARCA SIRIUS - CAMPANA DE ISLA SCIM405

NOTA: Si el techo es de Gypsum, es necesario fabricar una estructura de base cuadrada, de ángulo de 1pulg. de 23 x 23cm con unas aletas de 7cm izq/der centradas, que irá fijado: la parte superior a la loza y la base quedará al ras del Gypsum, para anclar la isla.

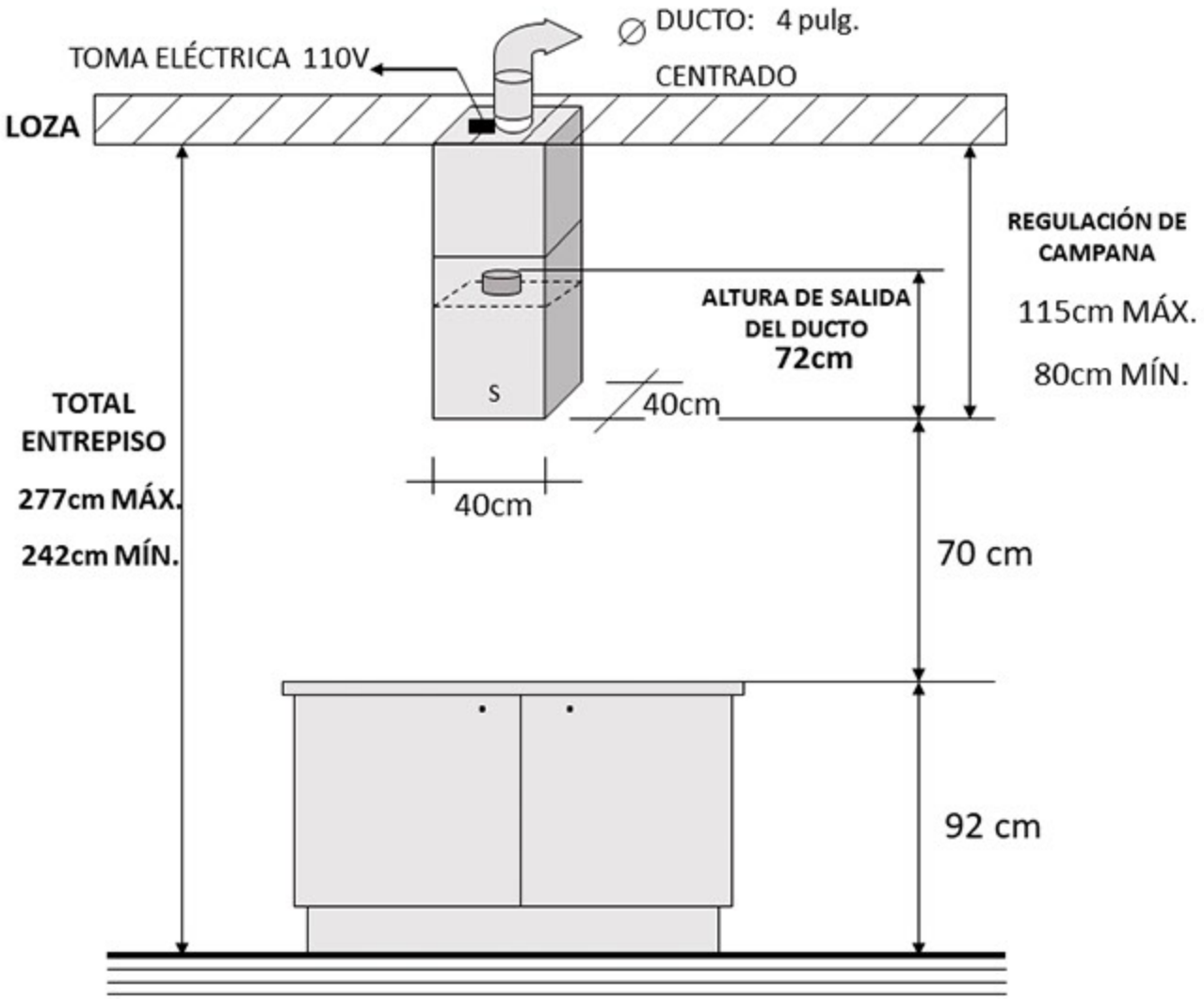

D'KOCINA
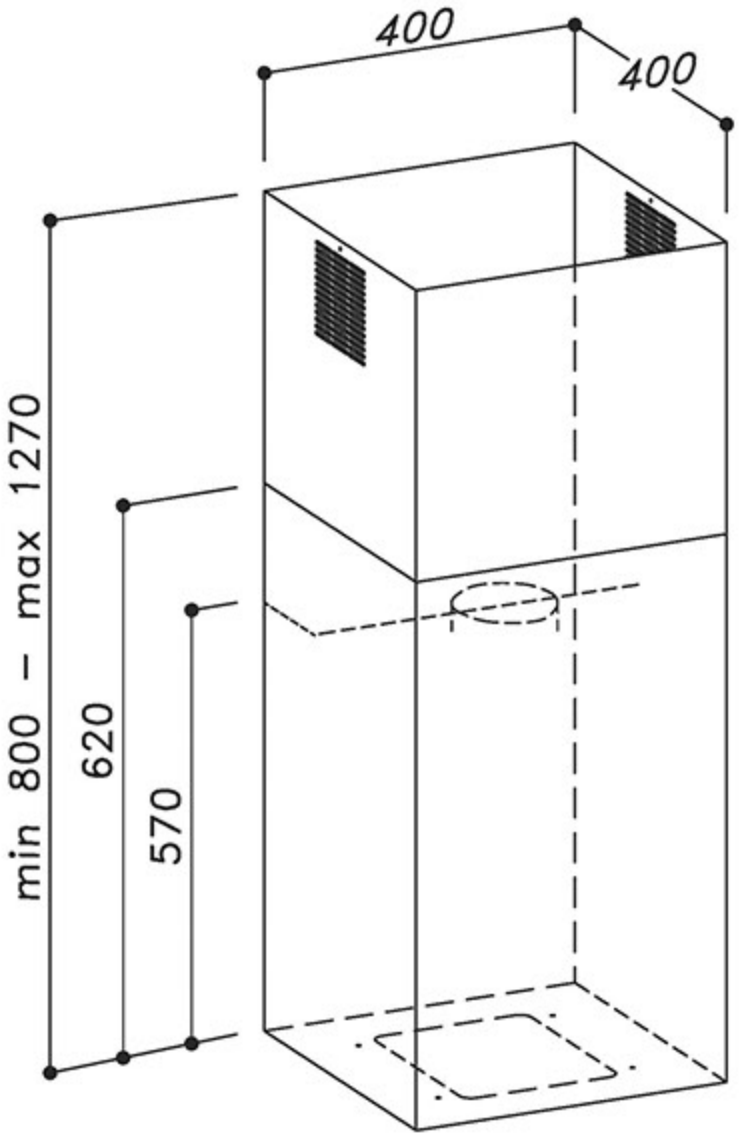
SIRIUS - SCIM405